Інструкція з експлуатації зволожувача повітря

Deerma Humidifier (DEM-F600)

для клієнтів інтернет-магазину «Leobox»

Принцип роботи пристрою

Зволожувач Deerma за допомогою ультразвукових хвиль кожну секунду виробляє 1'700'000 високочастотних коливань, розбиваючи воду на краплі розміром 1-5 мкм. За допомогою вентиляційної установки водяна суспензія розсіюється в повітрі, тим самим поступово збільшуючи вміст в ньому вологи. Зволожувач здатний підтримувати оптимальний рівень вологості в приміщенні, тим самим перешкоджаючи утворенню статичної електрики.

Огляд пристрою

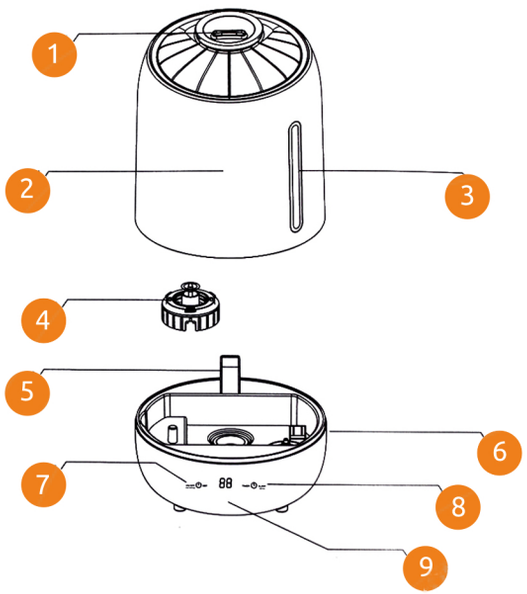

1. Сопло
2. Резервуар
3. Шкала рівня води
4. Водяний клапан
5. Розпилювач
6. Основа пристрою
7. Вкл./Викл.
8. Таймер
9. Дисплей

Вентилятор розташований в основі пристрою. Будь ласка, ставте виріб на прямі, тверді, чисті поверхні.

Порядок експлуатації

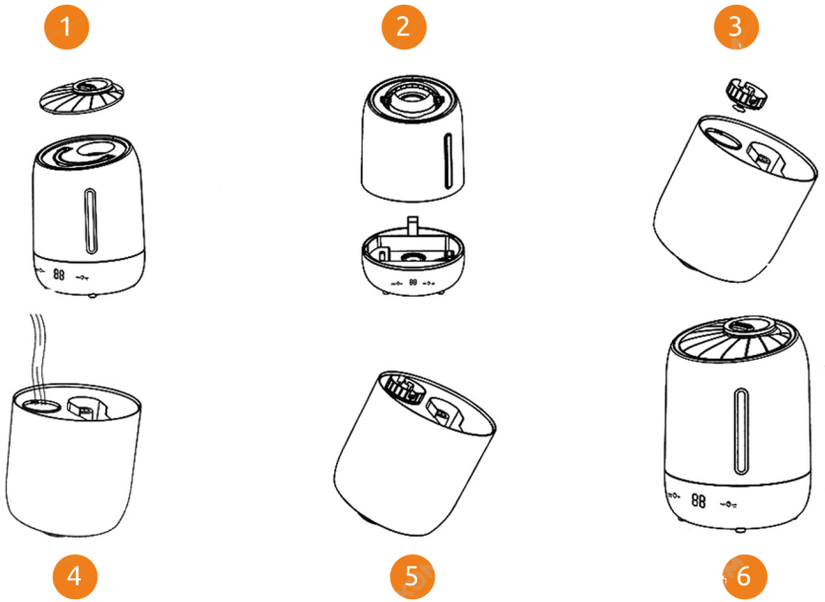

1. Зніміть кришку сопла
2. Зніміть резервуар
3. Відкрийте клапан
4. Залийте воду
5. Встановіть клапан
6. Встановіть резервуар на пристрій, встановіть кришку сопла, підключіть пристрій до розетки.

При додаванні води, будь ласка, будьте обережні. Падіння резервуара або удари можуть привести до пошкодження резервуара, що призведе до витоку води

Опис функцій

Включення/Виключення (On/Off)

Натисніть кнопку лоя включення

Натисніть і тримайте 3 секунди для вимкнення

Інтенсивність зволоження (MIST)

Натисніть кнопку Зволоження для інтенсивності роботи. Виберіть потрібний режим, після чого через 5 секунд екран відобразить поточну температуру навколишнього середовища

Таймер (Timer)

Натисніть кнопку Таймера для встановлення часу роботи. Можна вибирати інтервал від 1 до 12 годин. Встановіть таймер, після чого через 5 секунд екран відобразить поточну температуру

Сон (Sleep)

Натисніть кнопку і утримуйте 3 секунди.

Пристрій подасть звуковий сигнал і дисплей згасне

Помилка E1

Помилка E1 виникає тоді, коли недостатньо води в баку. Додайте води в резервуар і заново увімкніть пристрій.

Помилка --

Дана помилка виникає при високій температурі навколишнього середовища вище 37 ° C

При відображенні надмірно високої або низької температури повітря, необхідно встановити відповідну температуру, щоб не створювати загрози здоров'ю. Оптимальна температура влітку становить 23-28 ° C, взимку - 18-25 ° C.

Обслуговування (Очистка)

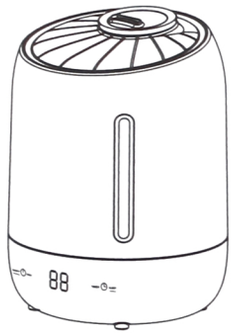

1. Регулярно очищайте резервуар, внутрішні канали та распилюючу мембрану, перед очищенням вимкніть пристрій від мережі;

2. Для очищення корпусу пристрою протріть його м'якою тканиною, змоченою водою температурою менше 40 ° С;
3. Щоб уникнути пошкодження елементів не слід використовувати жорсткі предмети для їх очищення;
4. Не допускається використання хімічних засобів для чищення;

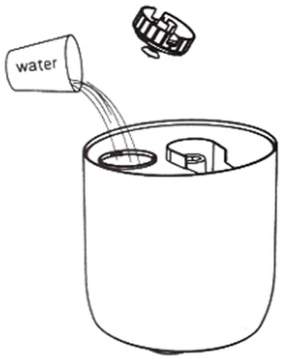

5. Слід регулярно (хоча б раз на тиждень) змінювати воду в резервуарі і підтримувати чистоту внутрішніх компонентів;

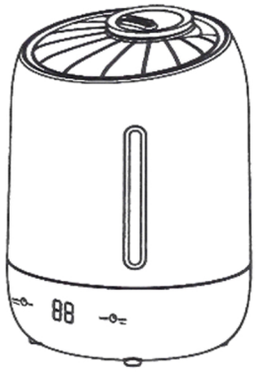

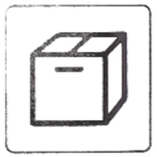

6. При тривалому невикористанні слід підтримувати пристрій сухим.

Примітки при експлуатації

1. Напруга джерела живлення повинна відповідати номінальним вимогам пристрою до робочої напруги. У разі невідповідності рекомендується звернутися до продавця і не використовувати пристрій;
2. Перед першим використанням пристрою рекомендується залишити його в приміщенні на 30 хвилин щоб уникнути деформації елементів в зв'язку з перепадами температури;
3. Використовувати пристрій слід при плюсовій температурі навколишнього повітря в межах 5-40 ° C;
4. Щоб уникнути перекидання, пристрій слід розміщувати на рівній і стійкій поверхні;
5. Щоб уникнути деформації дерев'яних поверхонь, викликаної впливом вологи, не слід розміщувати зволожувач на дерев'яних підлогах;
6. Щоб уникнути пошкодження інших пристроїв і предметів зволожувач слід розміщувати на відстані не менше 2 метрів від меблів і електронних пристроїв;
7. Цей продукт слід розміщувати далеко від джерел тепла і поза зоною попадання прямих сонячних променів;
8. Щоб уникнути пошкодження пристрою не допускається додавання в резервуар води температурою понад 35 ° C;
9. Ні в якому разі не допускається додавання води в корпус через вентиляційний отвір. При наявності води на корпусі її слід витерти сухою ганчіркою;
10. При температурі навколишнього повітря нижче 0 ° C у запобіганні замерзання води і пошкодження пристрою слід злити воду з резервуара і внутрішніх каналів;
11. Не слід поміщати у внутрішні канали пристроя металеві предмети, хімічні реактиви або чистячі засоби, в іншому випадку можливо їх згубний вплив на продуктивність;
12. Перед зливом води з пристрою необхідно попередньо відключити його від мережі;
13. При пересуванні, мийці або додаванні води в пристрій необхідно попередньо відключити його від мережі. Не слід пересувати пристрій під час роботи;
14. Ні в якому разі не допускається додавання води в отвір для розпилення або вентиляційні отвори;
15. Під час чищення уникайте попадання води на електронні компоненти;
16. Не слід розбирати складові компоненти пристрою.